VQC06-0201-0480-07

納入仕様書

品名：小便器自動洗浄器
フラッシュ Boy

品番：　VH-15

改定版数：　07 版

改 定 日 ：　2018 年 11 月 12 日

貴社捺印欄

製造元　株式会社 バイタル

長野県佐久市平賀 900

TEL.0267-62-4537　FAX.0267-62-4626

承　認	確　認	作　成
品証部長 '18/11/12 牛草	品質保証 '18/11/12 久保	開発部 '18/11/12 土屋

仕　　様

型　　式	VH-15T	TOTO 製 T60x(xx)タイプのフラッシュバルブ用
	VH-15I	INAX 製 UF-x(xx)タイプのフラッシュバルブ用
	VH-15TGN	TOTO 製 TG60xN タイプのフラッシュバルブ用
	VH-15TG	TOTO 製 TG60x タイプのフラッシュバルブ用
	※フラッシュバルブの対応型式は、各外観図をご参照ください。	
基本機能	センサ感知	1）本製品が人を感知すると 2 秒間前洗浄を行う（前洗浄機能有り時） 2）洗浄待機時間以上　人を感知し、その後感知しなくなると本洗浄時間洗浄を行う
電　　源	単 3 アルカリ電池　4 本	
電池寿命	約 5 年（100 回／日　前洗浄あり設定）	
環　　境	使用温度範囲	1～40℃
	使用水温範囲	1～40℃
	使用湿度範囲	90%RH 以下
センサ機能	方　　式	近赤外線反射型
	感知距離設定	400 ㎜･**600 ㎜**（A3 白紙による）切り替え方式
電磁弁	方　　式	パイロットキック式ダイヤフラム弁
	使用圧力範囲	0.05～0.75MPa
	耐圧性能	1.75MPa 1 分間
	使用流体	上水（氷結、ゴミ等の異物の混入が無いこと）
洗浄機能	前洗浄機能	**有り**(2 秒)・無し　切り替え方式
	本洗浄機能	**4 秒**･6 秒･9 秒･12 秒切り替え方式(洗浄待機時間 8 秒以上)
	手動洗浄機能	手動スイッチを 1 秒押すと本洗浄時間洗浄
	保守洗浄機能	最終使用後　8 時間毎に本洗浄時間自動洗浄
	凍結防止機能	気温が 3℃以下になると 15 分毎に本洗浄時間洗浄
		※**太字**は工場出荷設定
告知機能	電池残量警告	所定以下の電池電圧になった際、センサ内の赤色 LED が 3 秒に 1 回点滅。新品電池交換により復旧。
	異常警告	センサが 5 分間検出したままの状態になった際、異常と判断しセンサ内の赤色 LED が 1 秒に 1 回点滅。異常回避（障害物の除去など）により復旧

スリープ機能　　最終使用から未使用時間が１時間経過すると節電モードに移行

コンポーネント　　形　　状　　図　　添付図参照
　　外　　観　　図　　添付図参照
　　付　属　品　図　　添付図参照

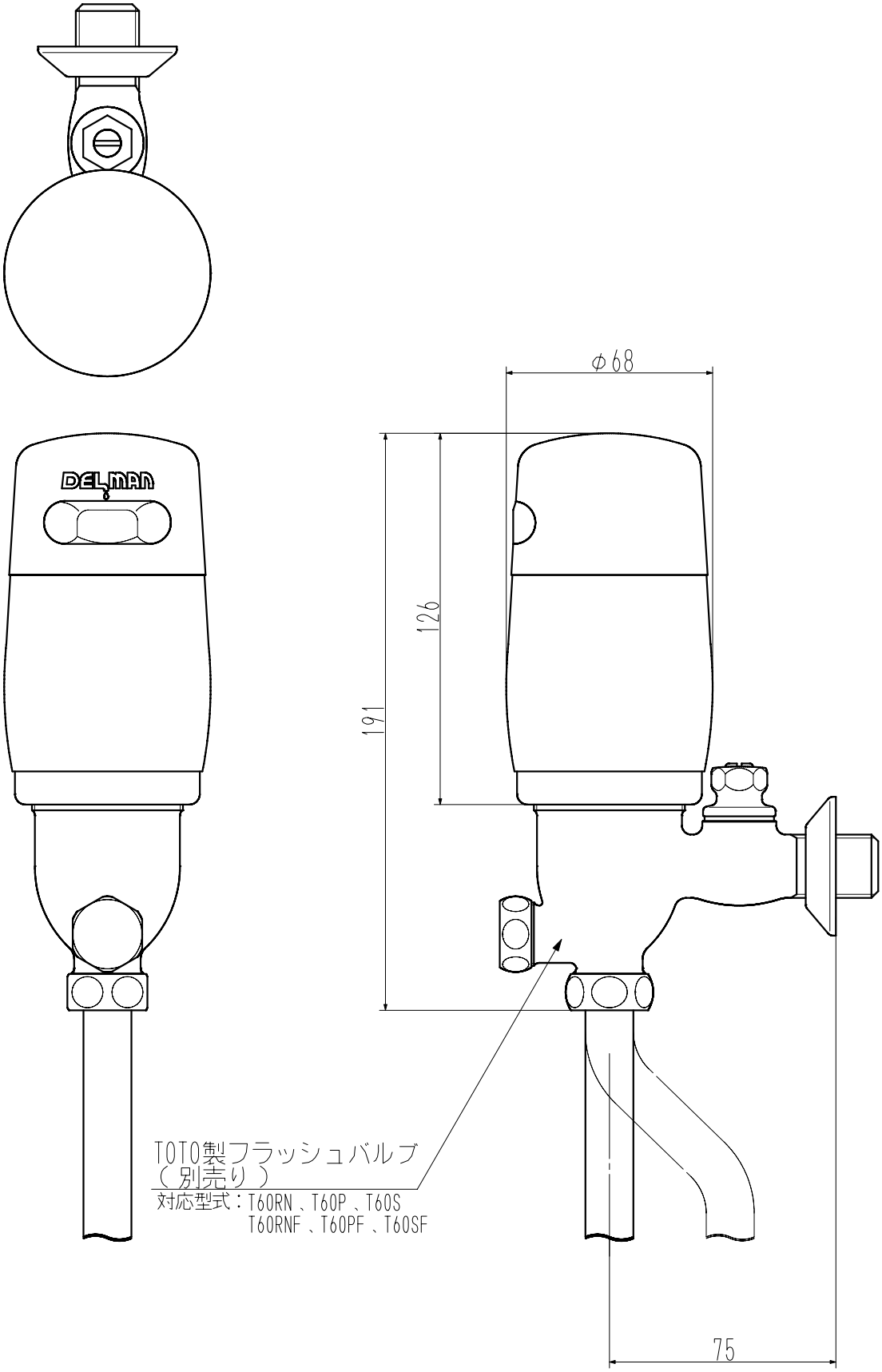

REV	注記	日付	担当	承認
8				
7				
6				
5				
4				
3				
2				
1	偏心ヘリューズの寸法削除	2018.10.09	土屋	板垣

重量 (WEIGHT)	部品番号 (PRODUCT PARTS NUMBER)	品名 (PARTS NAME)
Kgw	N/A	外観図
尺度 (SCALE)	材質 (MATERIAL)	使用機種 (PARTS NO.)
1/1（A2）	N/A	VH-15 T
三角法 THIRD ANGLE PROJECTION	材料処理 / 表面処理 (HERT&SURFACE TREATMENT)	図番 (DWG NO.) / 版数 (REV)
	N/A	VAIVHO-0023-CA / 1
	承認 (APPROVED) / 確認 (CHECKED) / 作図 (DRAWN)	Vaital

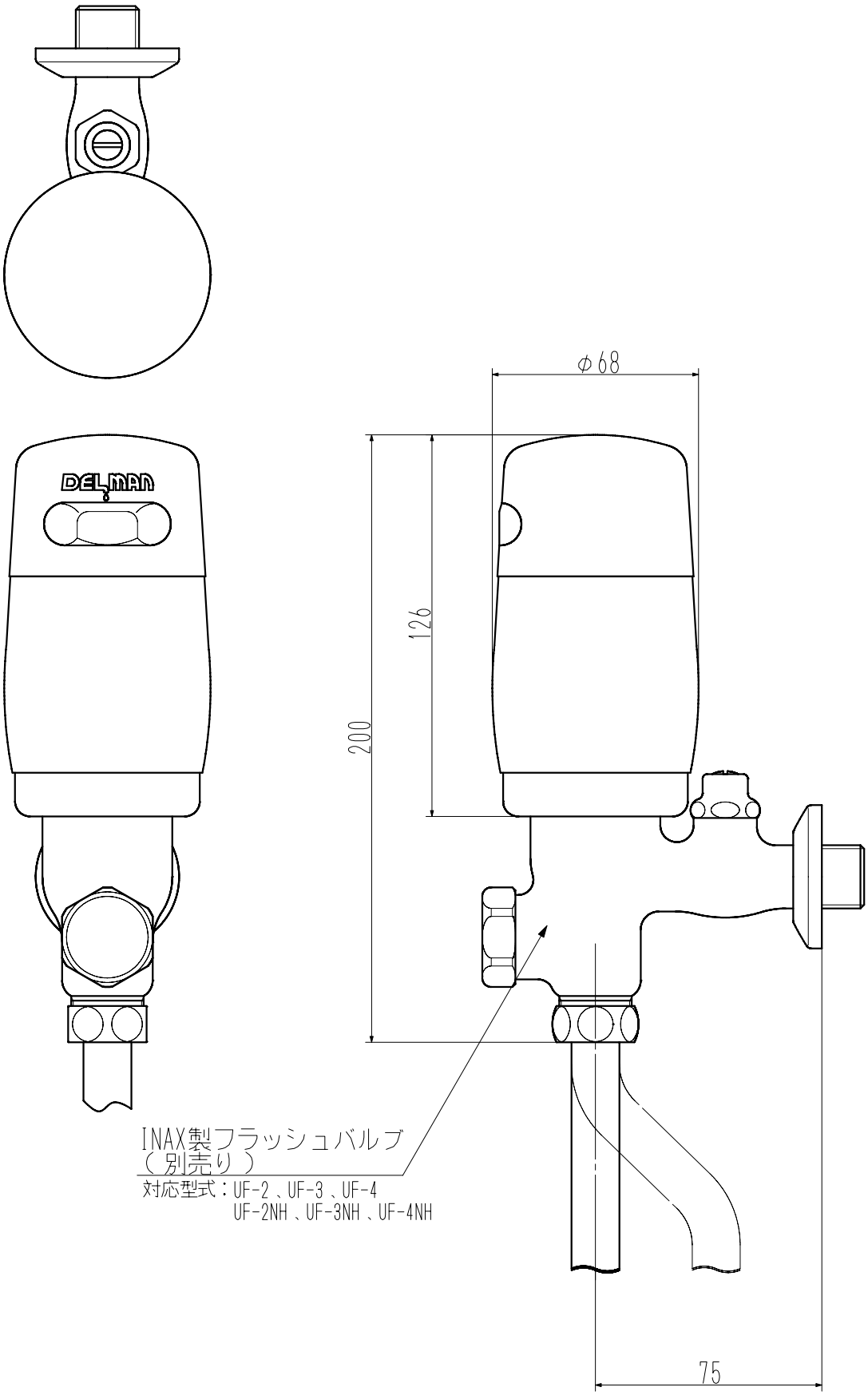

REV	注記	日付	担当	承認
8				
7				
6				
5				
4				
3				
2				
1	偏心ヘリューズの寸法削除	2018.10.09	土屋	板垣

重量 (WEIGHT) Kgw	部品番号 (PRODUCT PARTS NUMBER) N/A	品名 (PARTS NAME) 外観図
尺度 (SCALE) 1/1（A2）	材質 (MATERIAL) N/A	使用機種 (PARTS NO.) VH-15 I
三角法 THIRD ANGLE PROJECTION	材料処理 / 表面処理 (HERT&SURFACE TREATMENT) N/A	図番 (DWG NO.) VAIVHO-0020-CA / 版数 (REV) 1
	承認 (APPROVED) 品管 / 確認 (CHECKED) 開発 / 作図 (DRAWN) 製造	Vaital

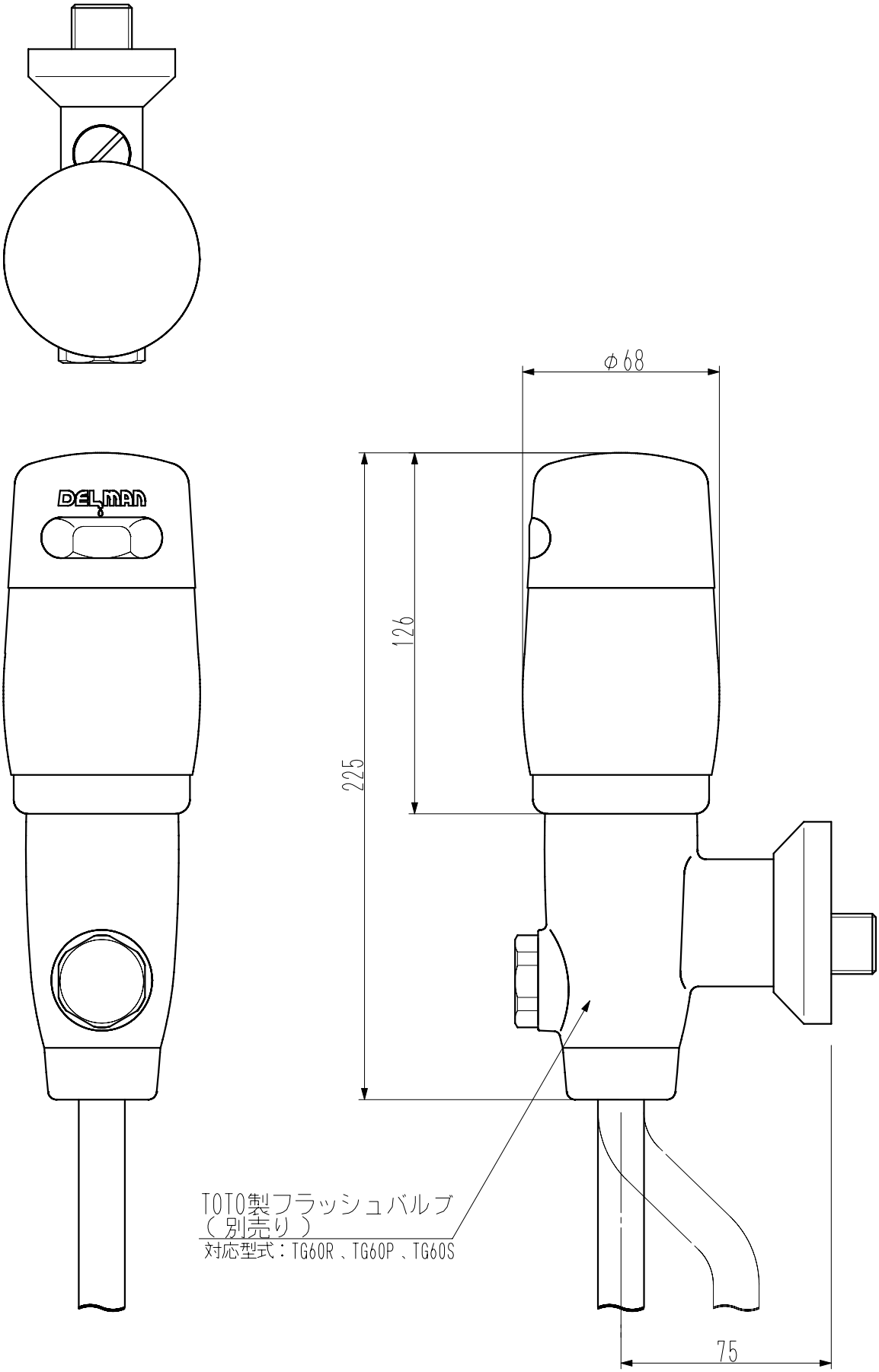

REV	注　記	日　付	担当	承認
8				
7				
6				
5				
4				
3				
2				
1	偏心ヘリューズの寸法削除	2018.10.09	土屋	板垣

重　量　(WEIGHT)	部品番号　(PRODUCT PARTS NUMBER)			品　名　(PARTS NAME)	
Kgw	N/A			外観図	
尺　度　(SCALE)	材　質　(MATERIAL)			使用機種　(PARTS NO.)	
1/1（A2）	N/A			VH-15 TG	
三　角　法	材料処理 / 表面処理　(HERT&SURFACE TREATMENT)			図　番　(DWG NO.)	版　数 (REV)
	N/A			VAIVH0-0056-CA	1
THIRD ANGLE PROJECTION	承　認　(APPROVED)	確　認　(CHECKED)	作　図　(DRAWN)	Valtal	
	黒崎 品管	土屋 技術	久保 品証		

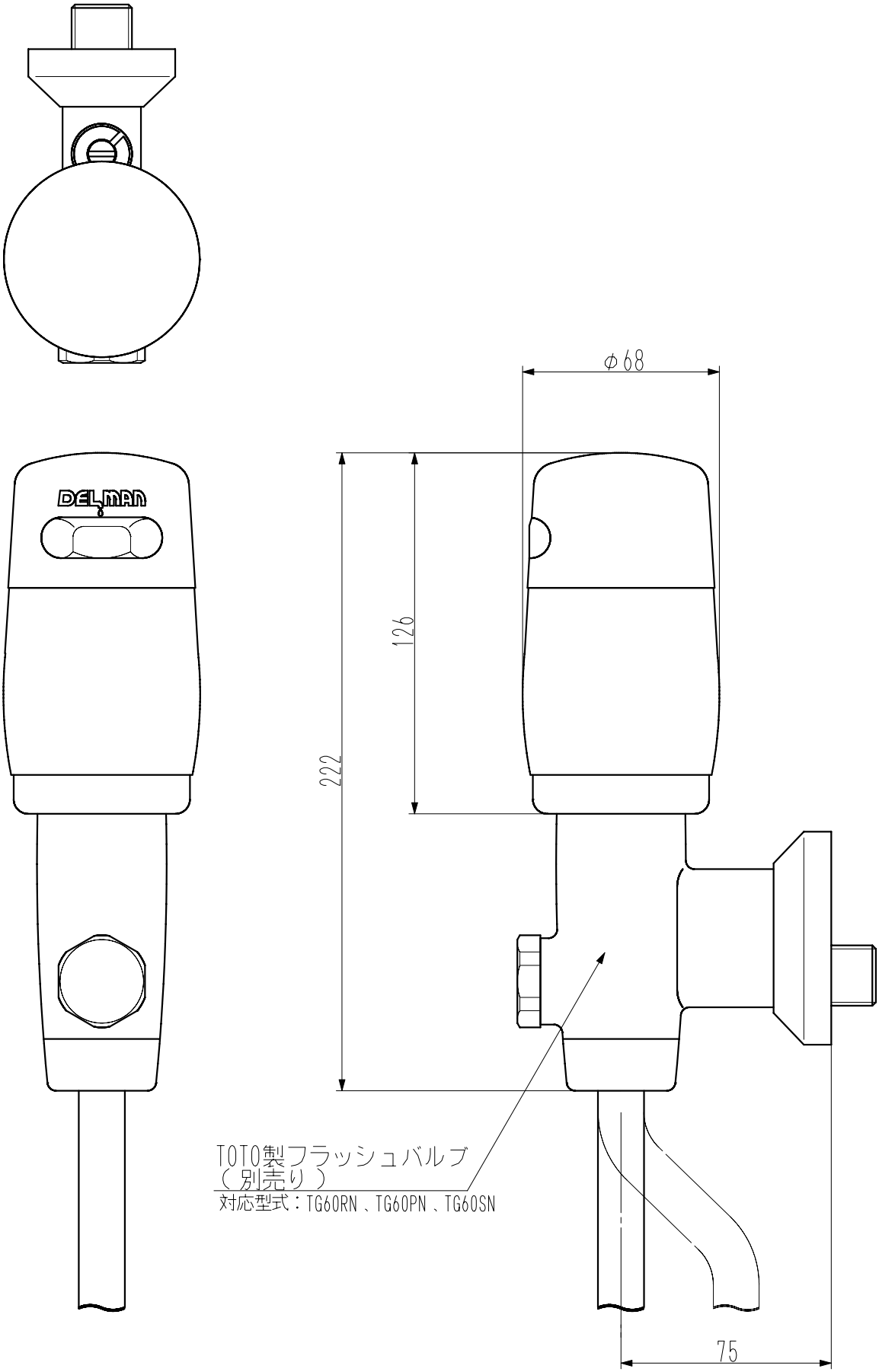

REV	注　記	日　付	担当	承認
8				
7				
6				
5				
4				
3				
2				
1	偏心ヘリューズの寸法削除	2018.10.09	土屋	板垣

重　量 (WEIGHT)	部品番号 (PRODUCT PARTS NUMBER)			品　名 (PARTS NAME)	
Kgw	N/A			外観図	
尺　度 (SCALE)	材　質 (MATERIAL)			使用機種 (PARTS NO.)	
1/1（A2）	N/A			VH-15 TGN	
三　角　法	材料処理 / 表面処理 (HERT&SURFACE TREATMENT)			図　番 (DWG NO.)	版　数 (REV)
	N/A			VAIVH0-0055-CA	1
THIRD ANGLE PROJECTION	承　認 (APPROVED)	確　認 (CHECKED)	作　図 (DRAWN)	Valtal	
	黒崎 品管	土屋 技術	久保 品証		